ՄԱՅԹԻ ԵՎ ԳԱԶՈՆԻ ԿՑՈՐԴՈՒՄԸ

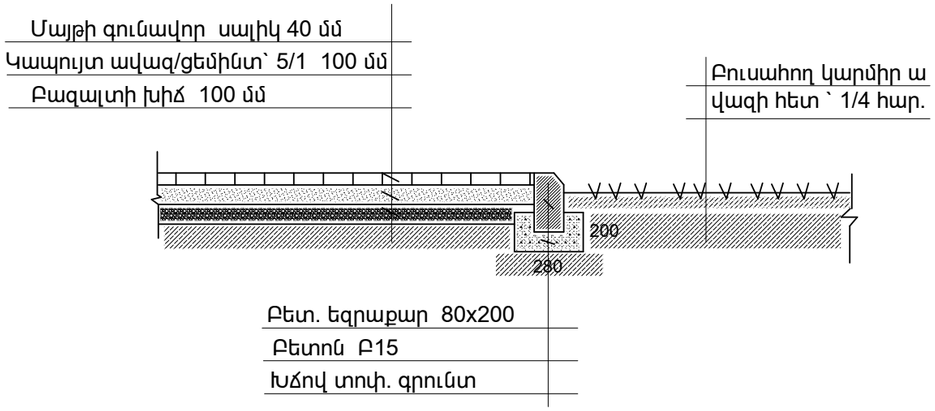

ԳԱԶՈՆԻ ԵԶՐԱՅԻՆ ՃԱՂԱՇԱՐ

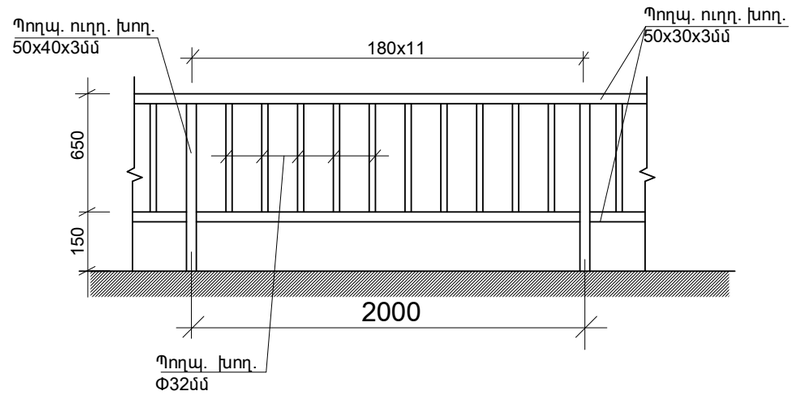

ՔԱՆԴՄԱՆ ԱՇԽԱՏԱՆՔՆԵՐ

ՀՀ	ԱՆՎԱՆՈՒՄԸ	ՉԱՓՄ. ՄԻԱՎ.	ՔԱՆԱԿԸ
1.	Բետոնե եզրաքարերի քանդում	գմ	14.0
2.	Բազալտե եզրաքարերի քանդում	գմ	42.0
3.	Ասֆալտբետոնե ծածկույթի քանդում	մ^2	2.5
4.	Թփուտների մաքրում	մ^2	380.0
5.	Շին. աղբի մաքրում, տեղափոխում 15 կմ	մ^3	6.0
6.	Տեղանքի հորիզոնական հարթեցում	մ^2	420

	ԼՈՒՍԱՎՈՐՈՒԹՅԱՆ ԴԵԿՈՐԱՏԻՎ ՀԵՆԱՍՅՈՒՆ			4 հատ	
1.	Պողպ. ուղղ. խող. 80x80x3մմ	5600	1.0	5.60	56.3
2.	Φ 14 AI	600	4.0	2.40	3.05
3.	Պողպ. տաշ. հեծ. N10, լ=0.3մ	300	1.0	0.30	3.00
4.	Դեկորատիվ լուսատու արտաքին		1.0		
5.	Լամպ 500 վտ		1.0		
6.	Հիմքերի բետոնացում Բ15 բետոնով		0.05 մ^3		
7.	Պողպ. մասերի ներկում 2 անգամ		0.90մ^2		

8.	Մալուխ ՎԳ 3x6 մմք	136.0մ
9.	Ավտոմատ անջատիչ 20Ա	1.0 հատ
10.	Վինիպլաստե խողովակ Φ20	136 գմ
11.	Հողի քանդում և հետլիցք	2.0 մ^3

	Գազոնի եզրերի ճաղաշար (0.8մ (h) 128.5 գմ				
1.	Պողպ. ուղղ. խող. 50x30x3մմ	255000	1	255	883.1
2.	Պողպ. ուղղ. խող. 50x40x3մմ	1400	66	92.4	363.2
3.	Պողպ. խող. Φ32 մմ		620 գմ		
4.	Պողպ. մասերի ներկում 2 անգամ		102.8 մ^2		

1.	Բետոնե եզրաքարերի տեղադրում բետոնե հիմքի վրա Բ15, 150x300 եզրաք.	գմ	42.5
2.	Բետոնե եզրաքարերի տեղադրում բետոնե հիմքի վրա Բ15, 80x200 եզրաք.	գմ	105
3.	Բազալտե խճի շերտ մայթի սալիկների տակ 100մմ, տոփանումով	մ^3	3.9
4.	Կապույտ ավազի և ցեմ.խառն. 5/1 մայթի սալիկների տակ 100մմ, տոփանումով	մ^3	3.9
5.	Մայթի սալիկներ 60մմ, գունավոր	մ^2	38.7
6.	Բուսահողի և կարմիր ավազի խարնուրդ 100մմ հաստ՝ 4/1 հարաբ.	մ^2	373
7.	Կանաչապատում	մ^2	373

			ԵՐԵՎԱՆ ՔԱՂԱՔԻ ՆՈՐ ՆՈՐՔ ՎԱՐՉԱԿԱՆ ՇՐՋԱՆԻ, ՇՈՊՐՈՆԻ 4 ՇԵՆՔԻ ՀԱՐԱԿԻՑ ՏԱՐԱԾՔԻ ԲԱՐԵԿԱՐԳՈՒՄ			
Տնօրեն	Ա. Լեվոնյան					
Նախագծեց	Ս. Զուբով		ՊԱՏՎԵՐ՝ «ԵՔ-ՊԸԱԾՁԲ-14/59-1	ՓՈՒԼ	ԹԵՐԹ	ԹԵՐԹԵՐ
Ստուգեց	Ս. Միրզոյան		ՃԱՐՏԱՐԱՊԵՏԱՇԻՆԱՐԱՐԱԿԱՆ ՄԱՍ	ԱՆ	6	7
			Աշխատանքների ծավալներ, կոնստրուկտիվ էլեմենտների մասնագրեր	«ՀԱՄԱՇԻՆՆԱԽԱԳԻԾ» ՍՊԸ		